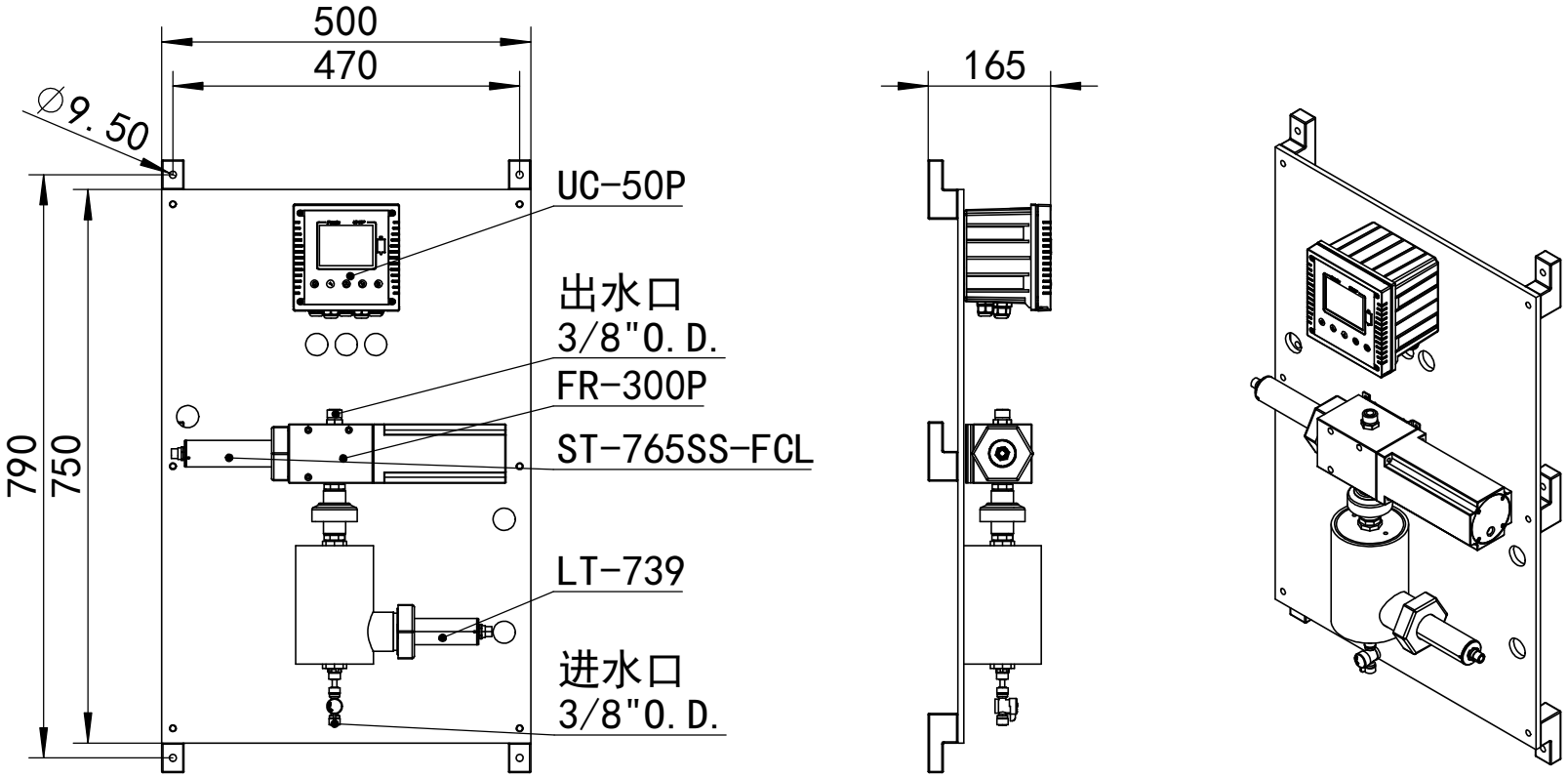


| 设 计 | 说 明 | 设 计 | 校 验 | 审 核 | 审 定 | 日 期 |
|---|---|---|---|---|---|---|

Pyxis 常州罗盘星检测科技有限公司
Changzhou Luo Pan Xing Analytical Technology Co.,Ltd.

未经常州罗盘星检测科技有限公司书面许可不得复制、泄露给第三方或用于其它目的。

项目名称

设计阶段

项目代号

图纸名称

设备名称

图纸编号

| 专 业 | | 区 域 | | 比 例 | | 第 张 共 张 |
|---|---|---|---|---|---|---|

A4 210x297

| 专 业 | 签 字 |
|---|---|